SG-B-F05MT

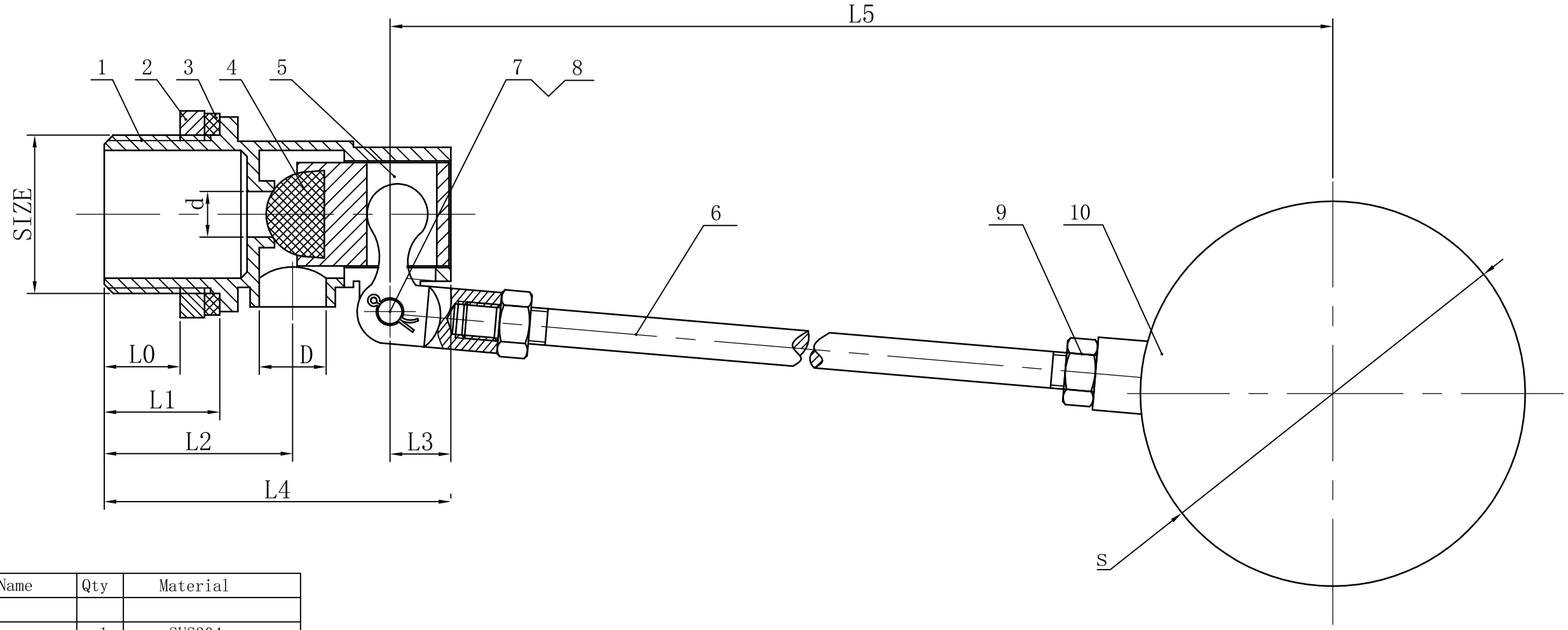

NO.	Part Name	Qty	Material
11			
10	ball	1	SUS304
9	gasket	1	SUS304
8	screw	1	SUS304
7	nuts	1	SUS304
6	stem	1	SUS304
5	spool	1	SUS304
4	sealer	1	silica gel
3	sealer	1	NBR
2	lock nut	1	SUS304
1	body	1	SUS304

Main Technical Parameters			
Test Pressure	Working Pressure	0.6	MPa
	water pressure testing	0.66	
Medium: water	T: -20℃ to 150℃		

DN	SIZE	L0	L1	L2	L3	L4	L5	d	D	S"
DN15	1/2"	14	21	30	24	70	275	8	10	115mm
DN20	3/4"	15	22	31.5	24	70	275	10	12	115mm
DN25	1"	18	28	41	29	90	350	15	16	135mm
DN32	1.1/4"	20	31	44	29	94	370	15	16	150mm

FEATURES:

1. Design & Danufacture BS1212-3:1990:ASTM B16.34
2. Volve Inspcction and Testing nccording tostandard QB/T1199-1991.
3. Thread End: BSP. BSPT.NPT DIN2999.etc

(Verwendungsbereich)	(Zul. Abw.)	(Oberfl.)	Maßstab MAßSTAB	(Gewicht)

	Datum	Name
Bearb.	BEARBEIT	NAME
Gepr.	GEPRÜFT	NAME
Norm		

Float Valve

Blatt

Bl.

Zust	Änderung	Datum	Name	(Urspr.)	(Ers. f.:)	(Ers. d.:)